Istruzioni per l'uso

Pannelli per decking WPC SAMANA

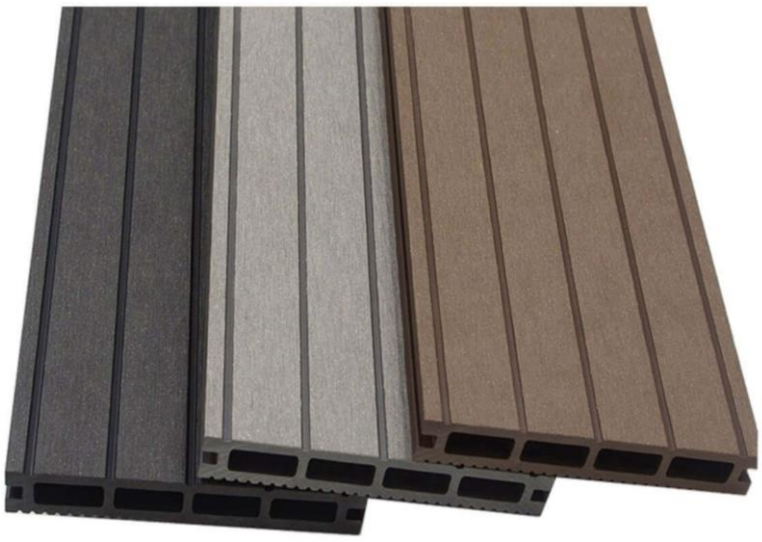

Istruzioni d'uso originali

Progettato in Germania

IMPORTANTE:
CONSERVARE PER RIFERIMENTO FUTURO. LEGGERE ATTENTAMENTE!

Indice dei contenuti

1. Informazioni generali ... 3
1.1. Panoramica del prodotto ... 3
1.2. Note generali ... 3
1.3. Garanzia ... 3
2. Informazioni sulle istruzioni per l'uso ... 4
2.1. Disponibilità delle istruzioni per l'uso ... 4
2.2. Informazioni sulla traduzione ... 4
2.3. Gruppi target delle istruzioni per l'uso ... 4
2.4. Informazioni sulla traduzione ... 4
2.5. Spiegazione dei simboli ... 4
2.6. Informazioni generali sulle istruzioni per l'uso ... 4
2.7. Uso previsto ... 6
2.8. Istruzioni generali di sicurezza ... 6
3. Caratteristiche del prodotto ... 7
3.1. Dati tecnici ... 7
4. Ambito di consegna ... 8
5. Montaggio e funzionamento ... 10
5.1. Istruzioni di sicurezza ... 10
5.2. Struttura del prodotto ... 10
6. Applicazione ... 14
6.1. Istruzioni di sicurezza ... 14
6.2. Messa in servizio iniziale ... 14
6.3. Operazione ... 14
6.4. Posizione di stoccaggio ... 14
7. Risoluzione dei problemi ... 14
8. Manutenzione e cura ... 15

9. Smontaggio 16
9.1. Istruzioni di sicurezza 16
10. Smaltimento dei rifiuti 16

Gentile cliente,

Grazie per aver scelto un prodotto di **Home Deluxe GmbH**. Ci auguriamo che vi piacciano i vostri nuovi pannelli per decking SAMANA WPC.

Le istruzioni per l'uso vi supportano nell'installazione, nella messa in funzione, nel funzionamento e nella manutenzione del prodotto. Le istruzioni per l'uso e le avvertenze di sicurezza devono essere lette attentamente e integralmente. Osservare queste istruzioni per evitare pericoli.

1. Informazioni generali

1.1. Panoramica del prodotto

Modello:
Tavole per decking in WPC SAMANA set completo (incl. sottostruttura) - marrone scuro Selezione della superficie |
ID articolo: 17890| ID variante: 34697
Tavole per decking in WPC SAMANA set completo (incl. sottostruttura) - selezione area grigio chiaro |
ID articolo: 17891 | ID variante: 34723
Tavole per decking in WPC SAMANA set completo (incl. sottostruttura) - antracite Selezione della superficie |
ID articolo: 17892 | ID variante: 34749
Tavole per decking in WPC SAMANA Antracite 2m ² (2,20m) - Confezione 1| ID articolo: 11957 | ID variante: 10014
Tavole per decking in WPC SAMANA marrone scuro 2m ² (2,20m) - Confezione 1| ID articolo: 11956 | ID variante: 10013
Tavole per decking in WPC SAMANA grigio chiaro 2m ² (2,20m) - Confezione 1 | ID articolo: 11955 | ID variante: 10012

1.2. Note generali

Per soddisfare le nostre richieste, miglioriamo costantemente la qualità, semplifichiamo l'installazione e il funzionamento e adattiamo i prodotti alle esigenze dei clienti. A causa di questi cambiamenti, la versione attuale delle istruzioni per l'uso è disponibile sulla nostra homepage.

Il termine "prodotto" è utilizzato nelle istruzioni per l'uso dei pannelli per decking in WPC "SAMANA".

1.3. Garanzia

La responsabilità legale per i difetti e i diritti di garanzia si applicano a partire dalla data di acquisto.
Home Deluxe GmbH non si assume alcuna responsabilità per i danni causati dalla mancata osservanza delle istruzioni per l'uso. I reclami derivanti da un'installazione o da un uso improprio sono esclusi dalla garanzia.
In caso di difetti del prodotto, si prega di contattare il nostro servizio clienti per iscritto utilizzando il modulo di contatto sulla nostra homepage, indicando il nome del prodotto, il numero di serie e una foto della targhetta:

Home Deluxe GmbH
Schanzeweg 2
32312 Lübbecke
Germania
Tel: +49 (0)5743 6181-0

www.home-deluxe-gmbh.de

In caso di ulteriori domande, si prega di contattare il nostro servizio clienti tramite il modulo di contatto.

2. Informazioni sulle istruzioni per l'uso

2.1. Disponibilità delle istruzioni per l'uso

Le istruzioni per l'uso sono parte integrante del prodotto e devono essere conservate complete e nelle immediate vicinanze del prodotto.

2.2. Informazioni sulla traduzione

Le istruzioni per l'uso originali sono state scritte in tedesco. Ogni altra lingua disponibile è una traduzione della versione tedesca.

2.3. Gruppi target delle istruzioni per l'uso

Le istruzioni per l'uso devono essere lette e rispettate da ogni persona coinvolta in una delle seguenti attività o utilizzi:

- Disimballaggio
- Montaggio / Installazione
- Messa in servizio / Funzionamento
- Manutenzione / ispezione / cura
- Risoluzione dei problemi / riparazione
- Smaltimento dei rifiuti

2.4. Informazioni sulla traduzione

Le istruzioni per l'uso originali sono state scritte in tedesco. Ogni altra lingua disponibile è una traduzione della versione tedesca.

2.5. Spiegazione dei simboli

Simbolo	Spiegazione dei simboli
	**ATTENZIONE** Il simbolo indica possibili pericoli che potrebbero causare lesioni gravi o mortali. Prima di eseguire la fase di installazione o applicazione corrispondente, leggere la nota corrispondente.
	**INFO** I simboli forniscono informazioni importanti e indicano danni materiali. Osservarli prima di eseguire la fase di installazione o applicazione corrispondente per comprendere i problemi ed evitare danni.
	**Leggere le istruzioni per l'uso** Il simbolo indica che le istruzioni per l'uso devono essere lette attentamente prima di montare/installare e/o mettere in funzione l'apparecchio.

2.6. Informazioni generali sulle istruzioni per l'uso

Le istruzioni per l'uso si riferiscono ai pannelli per decking in WPC SAMANA. Esse contengono importanti informazioni sull'installazione, il funzionamento, la manutenzione e la pulizia. Le istruzioni per l'uso, in

particolare le istruzioni di sicurezza, devono essere lette attentamente prima di utilizzare il prodotto; conservare le istruzioni per l'uso in un luogo sicuro. Per evitare lesioni o danni accidentali, utilizzare il prodotto solo come descritto nelle presenti istruzioni per l'uso. Se si cede il prodotto a terzi, è necessario consegnare anche le presenti istruzioni per l'uso.

2.7. Uso previsto

Il prodotto è di alta qualità, durevole e destinato o adatto esclusivamente all'uso privato in misura ragionevole e abituale. Inoltre, il nostro prodotto **non è** destinato all'uso commerciale. L'uso commerciale è consentito solo previa autorizzazione scritta di Home Deluxe GmbH. Il prodotto è destinato all'uso come pavimentazione.

Utilizzare il prodotto solo come descritto nelle presenti istruzioni per l'uso. Qualsiasi altro uso è da considerarsi improprio e può causare danni a cose o persone. Il produttore non si assume alcuna responsabilità per i danni causati da un uso improprio o non corretto.

2.8. Istruzioni generali di sicurezza

Avvertenze generali di pericolo



- Installare il prodotto **solo** se la fornitura è completa e in perfetto stato.
- Assicurarsi che tutti i componenti siano integri e correttamente installati. Se non sono installati correttamente, vi è il rischio di lesioni. Le parti danneggiate possono compromettere la sicurezza e il funzionamento.
- Posizionare il prodotto solo su una superficie sicura, piana e solida.
- Non apportare modifiche al prodotto
- Controllare il fissaggio a intervalli regolari.
- I pannelli WPC non devono essere utilizzati per colonne, travi, pali di sostegno o simili.
- Conservare i listoni WPC nella loro confezione originale, preferibilmente in un luogo coperto e ben ventilato.
- Si consiglia di posizionare i pannelli per terrazza nel luogo di installazione richiesto 72 ore prima di iniziare l'acclimatazione. Non installare le doghe se la temperatura è di 0 °C o inferiore.
- I prodotti in WPC non sono adatti a luoghi chiusi e umidi senza una sufficiente ventilazione e/o a luoghi con notevoli oscillazioni di temperatura (ad es. saune). Assicurarsi che la superficie della terrazza sia sufficientemente ventilata.
- È necessario evitare il contatto diretto tra le doghe e il sottofondo.
- Le variazioni di temperatura e l'assorbimento di umidità provocano una dilatazione (circa 0,3% - 0,5%). Mantenere una distanza sufficiente tra i pannelli WPC, la sottostruttura e l'area circostante la terrazza, come muri, recinzioni e alberi.
- Prestare attenzione alla distanza tra i giunti, che deve essere compresa tra 10-15 mm.
- Seguire le istruzioni di montaggio, altrimenti il prodotto potrebbe danneggiarsi.

Pericolo per i bambini



- Tenere i bambini lontani dai materiali di imballaggio. C'è il rischio di soffocamento!
- Tenere i bambini lontani dal luogo di montaggio durante l'assemblaggio del prodotto. La fornitura contiene piccole parti che possono essere ingerite o causare gravi lesioni.
- **Rischio di ribaltamento!** Il prodotto non è un giocattolo per bambini, una parete da arrampicata o un'attrezzatura sportiva. Il prodotto può rovesciarsi se caricato su un lato, con conseguente rischio di morte.
- I bambini possono ferirsi giocando con il prodotto o tirandolo su.
- Non collocare il prodotto direttamente o nelle immediate vicinanze di un'area di gioco.
- Spiegare ai bambini come utilizzare correttamente il prodotto e non lasciarli mai senza sorveglianza mentre giocano.
- Assicurarsi che i bambini piccoli non mettano in bocca le parti più piccole.

Rischio di lesioni

L'uso improprio del prodotto può provocare lesioni.

- Controllare che il prodotto non presenti danni visibili prima di ogni utilizzo.
- Non apportare modifiche al prodotto. Eventuali modifiche devono essere autorizzate per iscritto dal produttore ed eseguite secondo le istruzioni.
- Se il prodotto è danneggiato, non deve più essere utilizzato. Le parti danneggiate devono essere riparate o sostituite con ricambi originali.
- Assicurarsi che il prodotto sia installato in modo sicuro per evitare lesioni.

Rischio di danni

- L'uso improprio del prodotto può causare danni.
- Non aprire la confezione con oggetti appuntiti (ad es. coltelli, forbici o simili) per non danneggiare il prodotto. Prestare attenzione durante l'apertura.
- Non utilizzare il prodotto in prossimità di fonti di calore o fiamme libere.

3. Caratteristiche del prodotto

3.1. Dati tecnici

Pannelli per decking WPC SAMANA	
Dimensioni per tavola (L x L x A)	220 x 14,6 x 2,1 cm
Dimensioni della sottostruttura (L x P x A)	220 x 4 x 3 cm
Materiale	WPC (composito di legno/bambù e plastica)
Colore	Grigio scuro, antracite, grigio chiaro
Scanalatura	un lato fine (circa 0,25 cm) o un lato grosso (circa 2,8 cm)
Capacità di carico per m²	500 kg

Informazioni su

Il WPC (Wood Plastic Composite) è un materiale composito lavorato termoplasticamente e composto da diverse proporzioni di legno, plastica e additivi. La combinazione di questi materiali permette di unire la resistenza e le proprietà estetiche del materiale naturale con la durata e le buone proprietà di manutenzione del polimero. Ha un aspetto naturale di legno e allo stesso tempo protegge dai raggi UV ed è resistente agli agenti atmosferici, rendendolo ideale per l'uso esterno.

- **Attenzione!** Ci sono lievi differenze di colore e di superficie: ciò è dovuto al materiale WPC e garantisce che la tavola abbia un aspetto naturale.

4. Ambito di consegna

Al momento della consegna, verificare che l'imballaggio non presenti danni esterni. Inoltre, subito dopo il disimballaggio, verificare che la fornitura sia completa e che il prodotto e tutti i componenti siano in perfette condizioni. Montare il prodotto solo se la fornitura è completa e non danneggiata.

Componenti/parti (esempio 2 m²)

No.	Descrizione del		Immagini
1	Tavole WPC	6	
2	Sottostruttura	3	
3	Tassello a espansione (PH3)	18	
4	Graffette e viti (PH2)	2	
5	Clip di plastica	48	
6	Viti	48	

Componenti necessari per le seguenti dimensioni

m²	WPC-Dielen in Stk.	Unterkon-struktion in Stk.	Spreiz-dübel	Schrauben	Plastik-clip	Klammern
2	6	3	18	48	48	2
4	12	6	36	96	96	4
6	18	9	54	144	144	6
8	24	12	72	192	192	8
10	30	15	90	240	240	10
12	36	18	108	288	288	12
14	42	21	126	336	336	14
16	48	24	144	384	384	16
18	54	27	162	432	432	18
20	60	30	180	480	480	20
22	66	33	198	528	528	22
24	72	36	216	576	576	24
26	78	39	234	624	624	26
28	84	42	252	672	672	28
30	90	45	270	720	720	30
32	96	48	288	768	768	32
34	102	51	306	816	816	34
36	108	54	324	864	864	36
38	114	57	342	912	912	38
40	120	60	360	960	960	40
42	126	63	378	1008	1008	42
44	132	66	396	1056	1056	44
46	138	69	414	1104	1104	46
48	144	72	432	1152	1152	48
50	150	75	450	1200	1200	50

5. Montaggio e funzionamento

5.1. Istruzioni di sicurezza

Tutte le informazioni sulla salute e sulla sicurezza devono essere lette.

Rischio di lesioni

Una manipolazione impropria durante l'installazione può causare lesioni

- Assicurarsi che il pacco venga aperto dall'alto. Fare molta attenzione quando si apre il pacco, perché all'interno ci sono parti fragili.
- Posizionare il prodotto solo su una superficie sicura, piana e solida.
- Utilizzare il materiale di montaggio fornito.
- Gli errori di funzionamento, gli errori di montaggio o i danni causati dal montaggio sono esclusi dalla garanzia.
- Per assemblare il prodotto sono necessarie almeno 2 persone.
- Durante il montaggio, indossare indumenti protettivi come scarpe di sicurezza e guanti di protezione.

5.2. Struttura del prodotto

Il prodotto viene consegnato smontato e può essere assemblato con poco sforzo. Seguire attentamente le istruzioni di montaggio. Se le istruzioni non vengono seguite, non è possibile garantire il funzionamento e la sicurezza del prodotto.

Strumenti necessari

	Cacciavite	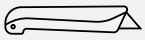	Coltello da taglio
	Nastro di misurazione	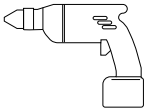	Macchina per forare
	Mazzuolo in gomma		

- Le seguenti istruzioni devono essere lette con attenzione.

Preparazione del pavimento:

Prima di iniziare, accertarsi che la superficie sia pulita, asciutta, stabile, uniforme e solida (ad esempio, verificare la presenza di calcestruzzo, ghiaia, sabbia, ecc.)

Si prega di rimuovere preventivamente tutte le erbacce. Per evitare che le erbacce crescano, si consiglia di posare una barriera antiradice.

Assicurare un buon drenaggio. Una leggera pendenza dell'1,5-2% rispetto alla casa è necessaria per evitare il ristagno dell'acqua e il danneggiamento delle tavole. La direzione della pendenza deve essere quella longitudinale delle scanalature. Solo in questo modo è possibile garantire il drenaggio dell'acqua. Lasciare almeno 3 cm di spazio dalla parete della casa.

Preparazione della sottostruttura:

Se necessario, la sottostruttura preparatoria (per compensare le differenze di altezza) deve trovarsi ad almeno 25 mm dal pavimento. In questo modo l'acqua verrà allontanata dalle tavole e si garantirà una buona ventilazione.

Indipendentemente dalle dimensioni dello zoccolo, è necessario assicurarsi che la distanza tra le travi sia di almeno 31,5 cm.

Nota: le sottostrutture e gli accessori si trovano tra le tavole**.**

IMPORTANTE: i prodotti in WPC sono costituiti da un materiale molto denso. Pertanto, occorre sempre preforare per evitare crepe e danni al materiale. Per la preforatura, utilizzare una punta da 8 mm per i tasselli a espansione e una punta da 2,5 mm per le clip e i fermi in plastica.

Illustrazione	Descrizione del
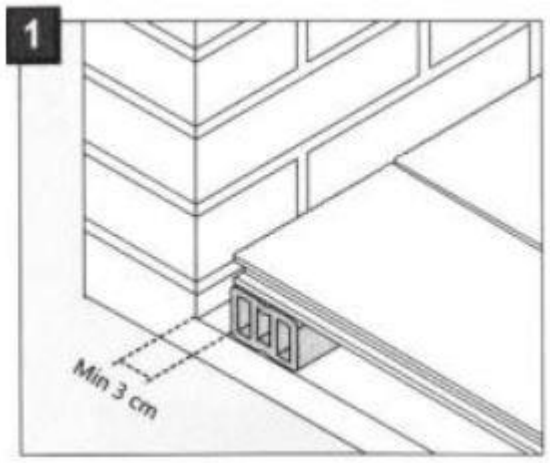	**Fase 1:** - La sottostruttura ha una dimensione di 3 x 4 cm. Posizionare il lato di 4 cm sul pavimento. - distanza tra le sottostrutture non deve superare i 31,5 cm. Si deve tenere conto anche della lunghezza dei bordi delle sottostrutture di 2 cm. Ciò significa che la distanza completa è di 33,5 cm. - La distanza tra i tasselli a espansione, che fissano la sottostruttura al pavimento, è di almeno 30 cm. - Tra la sottostruttura e la parete o simili deve essere mantenuta una distanza di almeno 3 cm. - Tra le tavole deve esserci uno spazio di 5-10 mm.

Illustrazione	Descrizione del
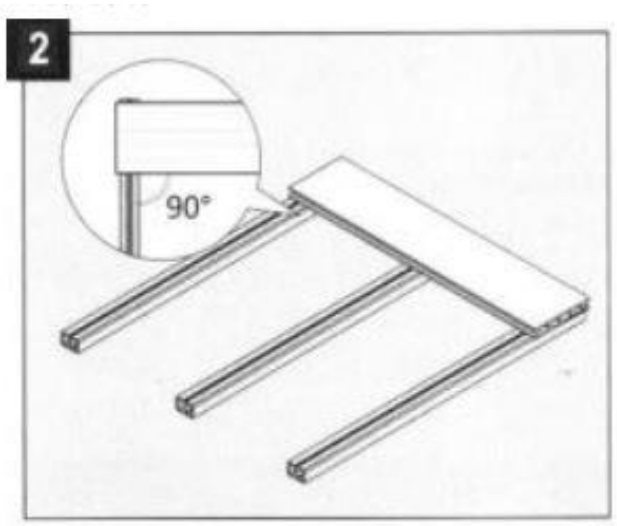	**Fase 2:** - Preforare i fori per le viti. Posizionare la prima tavola in verticale sulla sottostruttura e fissare le clip ai lati esterni.
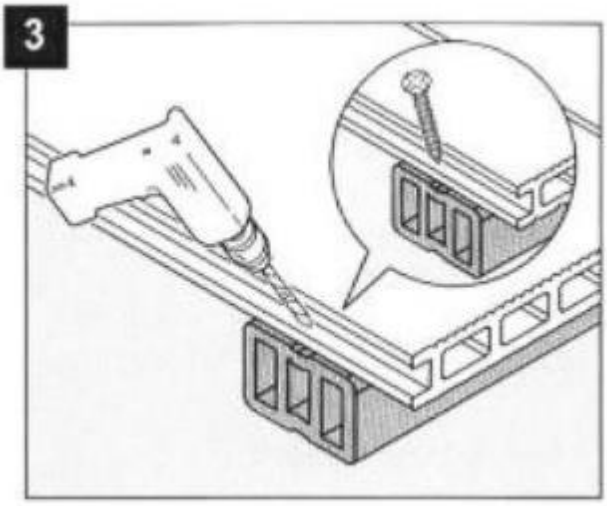	**Fase 3:** - Far scorrere la prima tavola nelle clip e fissarla con una vite.
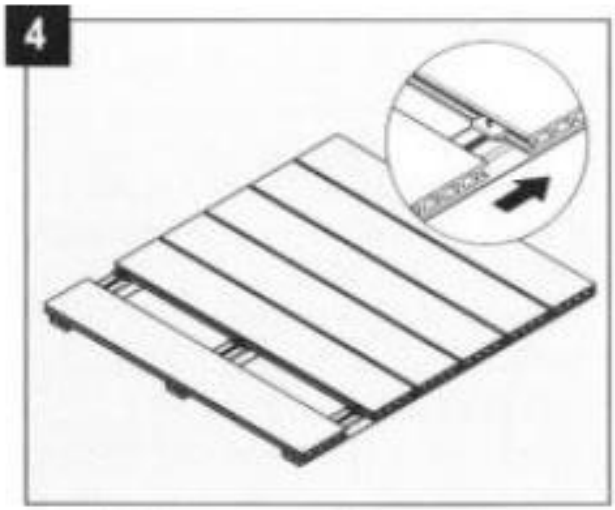	**Passo 4:** - Ripetere l'operazione per le altre tavole.

Illustrazione	Descrizione del
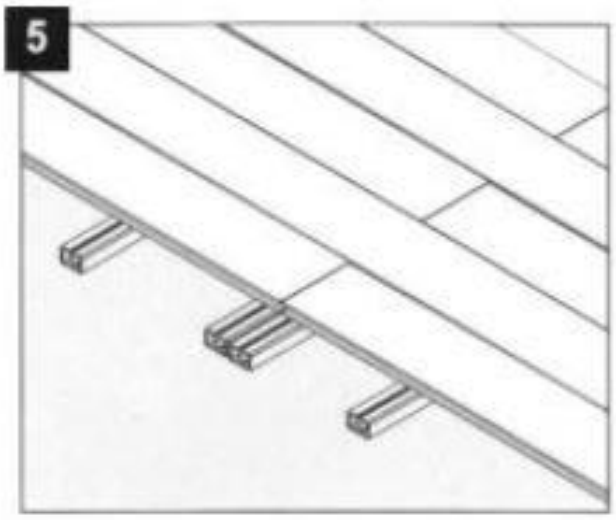	**Passo 5:** - Assicurarsi che su ogni tavola siano presenti due clip di plastica.
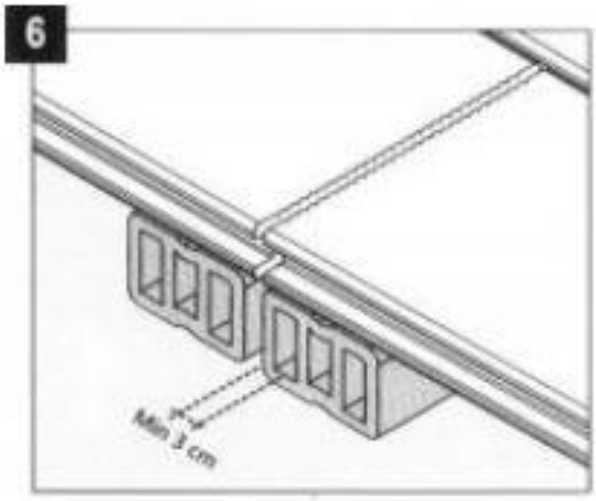	**Passo 6:** - Gli sbalzi di temperatura e gli agenti atmosferici possono causare una leggera deformazione del materiale. Per questo motivo, si consiglia di fissare le sottostrutture ad almeno 3 cm di distanza l'una dall'altra.
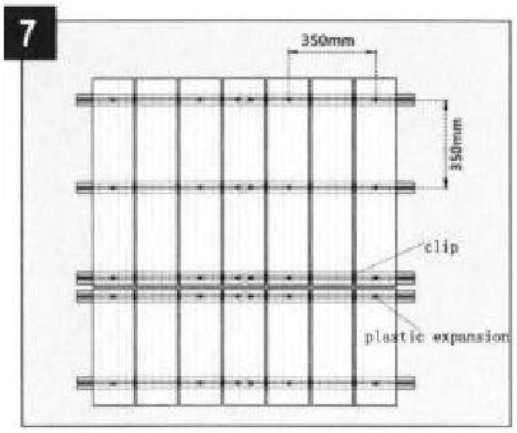	**Passo 7:** - Struttura finita.

6. Applicazione

6.1. Istruzioni di sicurezza

Le seguenti informazioni sulla salute e sulla sicurezza devono essere lette attentamente.

Rischio di lesioni
La manipolazione impropria durante il funzionamento può provocare lesioni



- Non utilizzare un prodotto danneggiato.
- Non apportare modifiche al prodotto.
- Il prodotto non è un giocattolo per bambini, una parete da arrampicata o un'attrezzatura sportiva. I bambini non possono giocare con il prodotto.

Controllare il fissaggio a intervalli regolari.

6.2. Messa in servizio iniziale

Controllare che il prodotto non sia danneggiato prima di utilizzarlo per la prima volta. Il prodotto può essere utilizzato solo se non è danneggiato.

6.3. Operazione

Controllare prima di utilizzare il prodotto,

- la condizione corretta.

6.4. Posizione di stoccaggio



- Durante la stagione invernale, conservare il prodotto in un luogo asciutto, ben ventilato e il più possibile protetto dalle intemperie.

7. Risoluzione dei problemi

Se durante il funzionamento si verificano i seguenti guasti, verificarne le cause utilizzando la tabella seguente. Se il guasto non può essere risolto con le misure elencate, mettere il prodotto fuori servizio.

Errore	Possibile causa	Soluzione
Cigolio o cricchetto	- Fissaggio insufficiente o movimento della sottostruttura	- Controllare il fissaggio e stringere se necessario. Assicurarsi che la sottostruttura sia stabile e non consenta alcun movimento.
Superficie scivolosa	- Formazione di erbacce o trattamento della superficie liscia	- Pulire accuratamente il pianale per rimuovere le erbacce.

Se si verifica un altro problema con il prodotto, si prega di contattarci.

8. Manutenzione e cura

Pulire le superfici con un panno umido e un detergente delicato. Non utilizzare detergenti aggressivi o ad alta pressione per la pulizia. Seguire anche le istruzioni del produttore del detergente.

Sporcizia e contaminazione

Utilizzare sapone e detergente, acqua calda e una spazzola morbida.

Infestazione di funghi sulle assi del pavimento

Utilizzare un detergente per legno convenzionale che contenga sapone e tensioattivi. Quando si puliscono le assi del pavimento, controllare anche la parte inferiore.

Calce

I depositi di calcare sono difficili da rimuovere. Assicuratevi che nessun liquido contenente calcare venga a contatto con le assi del pavimento.

Ghiaccio e neve

Rimuovere lo strato di ghiaccio o neve solo con le mani o con una spazzola (facendo attenzione a non graffiare la superficie).

Non utilizzare detergenti o altri agenti chimici.

Macchie d'acqua

Pulire la superficie con un detergente per pavimenti contenente acido ossalico. Testare prima il detergente su un piccolo angolo del pavimento.

Macchie di olio e grasso

Per questo tipo di macchie, utilizzare uno sgrassatore disponibile in commercio. Quindi sciacquare le assi del pavimento con acqua tiepida.

9. Smontaggio

9.1. Istruzioni di sicurezza

Rischio di lesioni
La manipolazione impropria durante lo smontaggio può provocare lesioni.



- Fissare il prodotto prima di smontarlo.

Lo smontaggio del prodotto deve essere eseguito in ordine inverso rispetto al montaggio. (**vedi capitolo Montaggio**)

10. Smaltimento dei rifiuti



- Smaltire il prodotto e tutti i componenti in conformità alle norme locali e specifiche del Paese per evitare danni all'ambiente.
- I nostri imballaggi sono realizzati con materiali ecologici. Possono essere riciclati e quindi fungono da preziose materie prime. Smaltire il materiale di imballaggio (cartone, imballaggi sporchi, ecc.) separatamente e in modo professionale, in conformità alle normative nazionali vigenti.
- Contattare il produttore in caso di dubbi sullo smaltimento.
- È inoltre possibile ottenere informazioni sul corretto smaltimento presso i centri di smaltimento locali.

Home Deluxe GmbH
Schanzeweg 2
32312 Lübbecke
Germania
Tel: +49 (0)5743 6181-0
www.home-deluxe-gmbh.de

GA-416-00-samana
2025/03